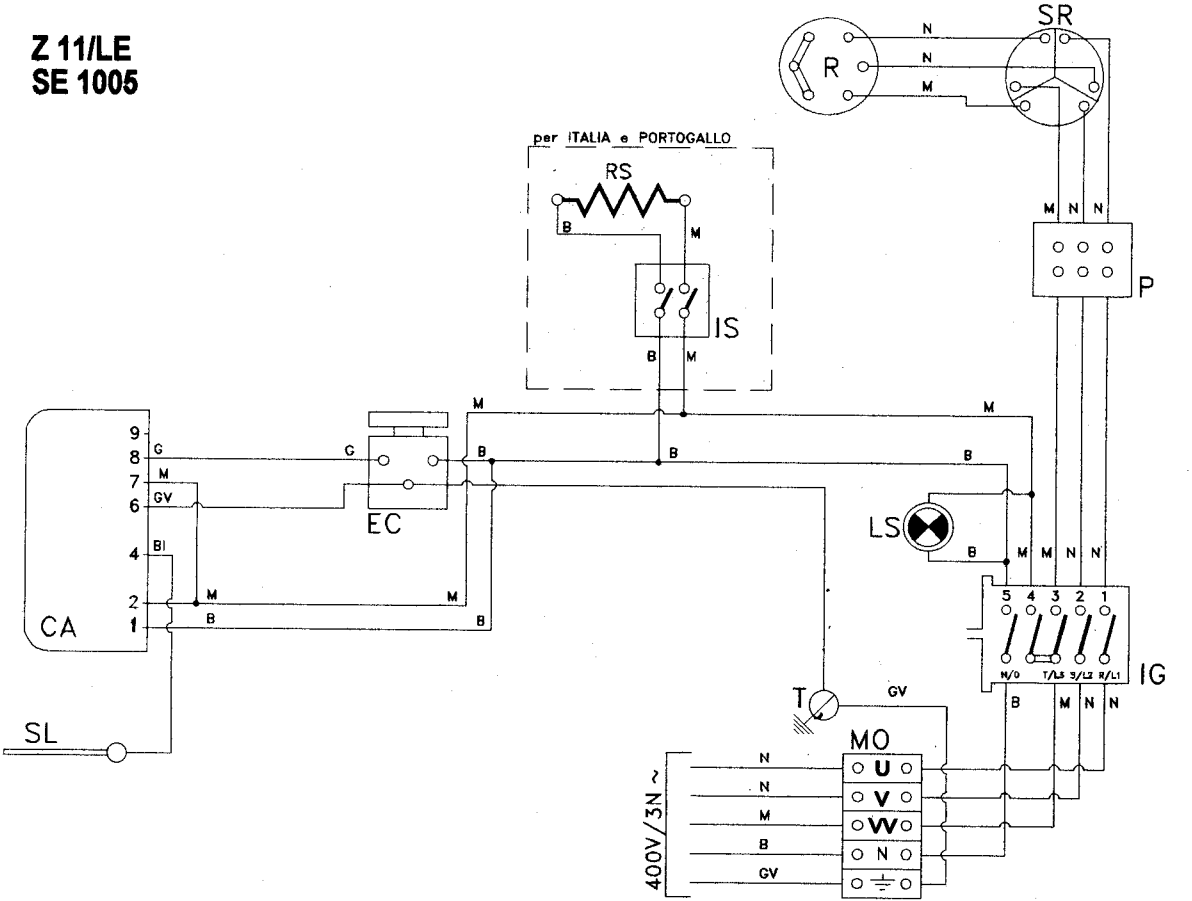Z 11/LE
SE 1005